PA4 (Sickerwasserpumpwerk Mühlenviertel)

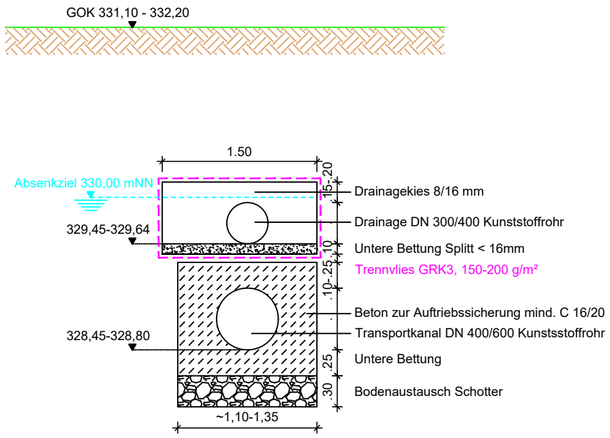

PA6 (Kompaktpumpwerk Werftstraße)
PA6/7 (Sickerwasserpumpwerk Werftstraße)

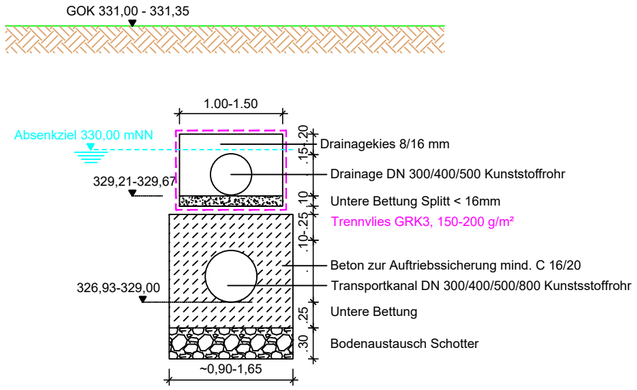

PA7 Sickerwasserpumpwerk Inselstraße

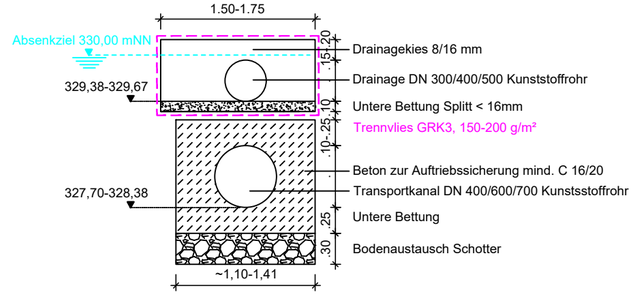

Vermerke Genehmigungsbehörde :

Wasserwirtschaftsamt Regensburg

STADT REGENSBURG

Index	Bemerkung	geändert am	Name	geprüft am	Name
c					
b					
a					

Übersichtslageplan :

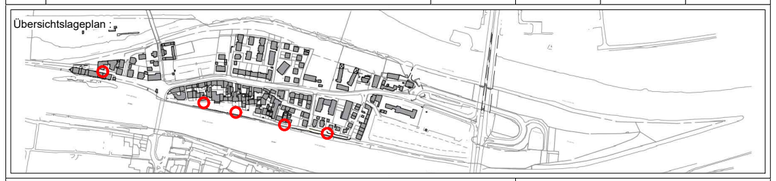

Vorhaben :	Hochwasserschutz Regensburg Abschnitt H Unterer Wöhrd PLANFESTSTELLUNG	Plan-Code :	36200-E- C 2
		Anlage : C 2	Phase : G
Landkreis/ Stadt :	Regensburg	Plan-Nr. :	RB-H- PA4/6/7 RS 50
Vorhabensträger :	Freistaat Bayern, Wasserwirtschaftsamt Landshuter Straße 59, 9053 Regensburg	Vorhabenskennzeichen:	G1t 3620001015
Maßstab : 1:50	Planinhalt : Planabschnitt (PA) 4/6/7 Regelschnitte Drainagestrang	Lagebezug:	GK4 (EPSG 31468)
		Höhenbezug:	Regensburger Höhennetz aus 1927 in m ü.NN (≠ DHHN12/ 92/ 2016 des LDBV)

Planung : Arbeitsgemeinschaft TEAM 3

schömigplan INGENIEURGESELLSCHAFT mbH — archiscape architekten und landschaftsarchitekten — gm. Landschaftsarchitekten

entw. :	3/2024	team 3
gez. :	3/2024	Nikolai, SP
gepr. :	5/2025	WWA

30.04.2025		26.05.2025	
Datum	Unterschrift Entwurfsverfasser	Datum	Unterschrift Vorhabensträger